	Leadás		Előterjesztés			
	Dátum	Aláírás	Nyílt	Zárt	Egyszerű	Minősített
Előterjesztő: Polgármester			X		X	
Ügyintéző			Bizottsági tárgyalás időpontja			
Pénzügyi előadó						
Jegyző	11.26.	dr. Szelenczy Gabriella	HKB		PTB	
Polgármester					X	

Meghívott személy: -
Melléklet: 1 db árajánlat

ELŐTERJESZTÉS
Herceghalom Község Önkormányzatának 2021. december 14. napján megtartásra kerülő rendkívüli nyilvános ülésére

Tárgy: Döntés Herceghalom Móric ligeti játszótér fejlesztése tárgyában.

Tisztelt Képviselő-testület!
Tisztelt Bizottsági Tagok!

Előzmények:
Herceghalom Község Önkormányzatának képviselő-testülete célul tűzte ki játszó- és rekreációs-sportfunkciójú közösségi tereinek fejlesztését. A tervezett fejlesztésekkel több korosztály számára is lehetőség nyílik a különböző mozgásformák gyakorlására, a szabadidő hasznos eltöltésére, és a családok aktív kikapcsolódására.

Bővítendő játszóterek:
Liget utcai játszótér:
2021. évben, a Magyar Falu Program „Közterületi játszótér fejlesztése" pályázaton elnyert 4 994 300 Ft támogatást a Liget utcai játszótér fejlesztésére fordítjuk. A játszótéri elemek tervezett telepítése 2022. március-április.

Sándor Móricz téri játszótér:
A Móricz-ligeti játszótér fejlesztési terveinek elkészítésére Joó Éva építész-tervezőt kértük fel. Joó Éva tervező felmérte a játszóteret használó családok igényeit, majd ezen kéréseket beépítette a tervekbe.
A polgármestert 2021. november 23-án e-mailben keresték meg a játszóteret használó szülők, melyben kérték, hogy a játszótér használatát a téli, délutáni időszakban is tegye lehetővé az önkormányzat fényforrás telepítésével. A kérés indokoltságát kérem, vizsgálja meg a testület.

Amennyiben a fényforrás telepítésével egyetért, úgy további 1 000 000 Ft keretösszeget szükséges megszavazni a közvilágítás biztosítására.

A megvalósítás célja:
A fejlesztéssel a 2-8 éves korosztály számára további lehetőség nyílik a különböző mozgásformák gyakorlására, a szabadidő hasznos eltöltésére, és a családok aktív kikapcsolódására. Ezen kívül a játszótér felújítása is megtörténik.

A Móric ligeti játszótér fejlesztési terve alapján négy árajánlat bekérése megtörtént. A kivitelezők leterheltsége miatt csak egy árajánlat érkezett.

A Móric ligeti játszótér felújítására az alábbi árajánlat érkezett:

Fito System Játszótér Kft. 1221 Budapest, Palás utca 4.
6.549.601,-Ft + ÁFA = 8.317.993,-Ft

Kérem a Tisztelt Képviselő-testületet, hogy az előterjesztés megvitatása után az alábbi határozatot fogadják el!

Határozati javaslat:

Herceghalom Község Önkormányzata Képviselő-testületének ...../2021.(XII.) számú határozata:

1. Herceghalom Község Önkormányzatának Képviselő-testülete úgy határoz, hogy a Móric ligeti játszótér felújításával Fito System Játszótér Kft.-t (1221 Budapest, Palás utca 4.) bízza meg 6.549.601,-Ft + ÁFA = 8.317.993,-Ft összegben, valamint fényforrás telepítésére 1.000.000.-Ft keretösszeget biztosít.

2. Herceghalom Község Önkormányzatának Képviselő-testülete az 1. pontban foglalt feladatok ellátására a fedezetet az önkormányzat 2022. évi költségvetésében biztosítja.

3. Herceghalom Község Önkormányzatának Képviselő-testülete felhatalmazza Csizmadia Zsuzsanna polgármestert a vállalkozási szerződés aláírására.

Felelős: Csizmadia Zsuzsanna polgármester.
Határidő: 2021. január 31.

Herceghalom, 2021. november 25.

Csizmadia Zsuzsanna sk.
polgármester

Tárgy: árajánlat
Feladó: Műszak Herceghalom <muszak@herceghalom.hu>
Dátum: 2021. 11. 17. 12:13
Címzett: Roland mészáros <parkmkert@gmail.com>, Herceghalom Község Polgármestere <polgarmester@herceghalom.hu>

Tisztelt Mészáros Roland Úr!

A Herceghalom Sándor Móric téren lévő játszótér felújítását tervezi az önkormányzat.

Kérem, hogy a mellékelt tervrajz és kiírás alapján az árajánlatot megküldeni szíveskedjen 2021-11-22-ig.

Üdvözlettel Pál Gábor műszaki előadó

—Mellékletek:

Herceghalom_Móric ligeti játszótér felújítása_koltsegbecsles_arazatlan.xlsx	21,6 KB
Hh_Sándor Móric tér _játszótér fejlesztési terv_20210805.pdf	1,0 MB

1956

Tárgy: árajánlat
Feladó: Műszak Herceghalom <muszak@herceghalom.hu>
Dátum: 2021. 11. 17. 12:10
Címzett: Kobold 2003 Kft <koboldkertek@gmail.com>

Tisztelt Fazakas László!

A Herceghalom Sándor Móric téren lévő játszótér felújítását tervezi az önkormányzat.

Kérem, hogy a mellékelt tervrajz és kiírás alapján az árajánlatot megküldeni szíveskedjen 2021-11-22-ig.

Üdvözlettel Pál Gábor műszaki előadó

—Mellékletek:

Herceghalom_Móric ligeti játszótér felújítása_koltsegbecsles_arazatlan.xlsx	21,6 KB
Hh_Sándor Móric tér _játszótér fejlesztési terv_20210805.pdf	1,0 MB

Tárgy: árajánlat
Feladó: Műszak Herceghalom <muszak@herceghalom.hu>
Dátum: 2021. 11. 17. 12:07
Címzett: Fito System Játszótér Kft. <fito@fitosystem.hu>, Herceghalom Község Polgármestere <polgarmester@herceghalom.hu>

1996

Tisztelt Kft!

A Herceghalom Sándor Móric téren lévő játszótér felújítását tervezi az önkormányzat.

Kérem, hogy a mellékelt tervrajz és kiírás alapján az árajánlatukat megküldeni szíveskedjenek 2021-11-22-ig.

Üdvözlettel Pál Gábor műszaki előadó

— Mellékletek:

Herceghalom_Móric ligeti játszótér felújítása_koltsegbecsles_arazatlan.xlsx	21,6 KB
Hh_Sándor Móric tér _játszótér fejlesztési terv_20210805.pdf	1,0 MB

1956

Tárgy: árajánlat kérés
Feladó: Műszak Herceghalom <muszak@herceghalom.hu>
Dátum: 2021. 11. 17. 12:05
Címzett: 'Takács Tímea' <takacs.timea@ips-gyermekszem.hu>, Herceghalom Község Polgármestere <polgarmester@herceghalom.hu>

Tisztelt Takács Tímea!

A Herceghalom Sándor Móric téren lévő játszótér felújítását tervezi az önkormányzat.

Kérem, hogy a mellékelt tervrajz és kiírás alapján árajánlatot megküldeni szíveskedjen 2021-11-22-ig.

Üdvözlettel Pál Gábor műszaki előadó

—Mellékletek:

Herceghalom_Móric ligeti játszótér felújítása_koltsegbecsles_arazatlan.xlsx	21,6 KB
Hh_Sándor Móric tér _játszótér fejlesztési terv_20210805.pdf	1,0 MB

Pál Gábor részére

Herceghalom Polgármesteri Hivatal
2053 Herceghalom, Gesztenyés út 13.

Fito System Játszótér Kft
1221 Budapest , Palást utca 4.

Ikt.sz.: 2021-048

Tárgy: árajánlat

Tisztelt Pál Gábor!

Köszönjük árajánlat kérését, melyre az alábbi ajánlatot adjuk:

	Leírás	Minőség	mért mennyiség	egy-ség	számított mennyiség	egység	Anyag egységár	Díj egységár	Anyag	Díj
I.	**BONTÁS ÉS ELŐKÉSZÍTÉS**									
1	Területelőkészítés	*Humuszleszedés és földletermelés 256 **m2** felületen 10-35 cm vált. vastagságban*	256,0	m2	64,0	m3				
1/a	Területelőkészítésből humuszleszedés	*Talaj felső 10 cm humuszos rétegének letermelése elszállítása vagy deponálása a helyszínen későbbi humusztérítés során történő felhasználásig*	256,0	m2	25,6	m3	0 Ft	12 500 Ft	0 Ft	320 000 Ft
1/b	Területelőkészítésből földletermelés tervezett zöldfelület és zúzottkő és esésvédő gumi burkolat tükréig	*Földletermelés zöldfelületek alatt gyepnyesést és humuszleszedést követően 0,5-20 cm vált. vastagságban, területen történő deponálása vagy elszállítása későbbi töltőföldként (tervezett zöldfelületek és burkolat tükrének szinthelyezéséhez) való*	256,0	m2	38,4	m3	0 Ft	12 500 Ft	0 Ft	480 000 Ft

	Leírás	Minőség	mért mennyiség	egy-ség	számított mennyiség	egység	Anyag egységár	Díj egységár	Anyag	Díj
2	zöldhulladék és a maradék helyszínen nem hasznosított a burkolati tükrökből kikerülő töltőföld elszállítása lerakóhelyre	*zöldhulladék és maradék termőföld elszállítása*	1	tétel				528 000 Ft	0 Ft	528 000 Ft
									0 Ft	1 328 000 Ft
								összesen:	**1 328 000 Ft**	
					BONTÁS ÉS ELŐKÉSZÍTÉS ÖSSZESE ***1 328 000 Ft***					
II.	**ÉPÍTÉS**									
								Földmunka összesen:		
II./B	**BURKOLATOK ÉS SZEGÉLYEK ÉPÍTÉSE**									
3	B1 - Gyalogos forgalomra méretezett beton térkő burkolat	*1) 3-5 mm fugatáv, kvarchomokkal fugázva* *2) a burkolat vastagsága terhelés szerint*	94,0	m2		m3	15 330 Ft	7 580 Ft	1 441 020 Ft	712 520 Ft
		3) zúzalékágy 2-5 mm szemcseméret, vastagsága 30-40 mm (mészkőzúzalék tilos, nem tartalmazhat vízben kioldódó anyagokat)								

	Leírás	Minőség	mért mennyiség	egy-ség	számított mennyiség	egység	Anyag egységár	Díj egységár	Anyag	Díj
		4) alapozó réteg (vastagsága 100-300 mm) – nem kötött anyagokból (mechanikusan szilárdított kő, tömörített kavics, sóder, kavics) – kötött anyagokból (cementkötésű keverék, hézagos cementbeton és alapozó cementbeton)								
		5) védőréteg (vastagsága 200-300 mm) – nem kötött anyagokból (sóder, kavics, mechanikusan szilárdított föld, cementtel stabilizált föld)								
		6) elegyengetett, tömörített és lejtős aljzat, min. lejtése 3%								
	térkő szegélyezése		140,0	fm			4 850 Ft	2 100 Ft	679 000 Ft	294 000 Ft
3a	B2 - Öntött gumiburkolat **1,4 m alatti esésmagasságra**	*1 cm EPDM (max 4 színben)* ***RT-01 Gumiburkolat későbbi mintaterv alapján***	60,8	m2			0 Ft	0 Ft	0 Ft	0 Ft
	hinták alatt kötelezően kialakítandó mennyiség	*2 cm SBR 2/4 fekete gumi rétegrend*	60,8	m2			0 Ft	0 Ft	0 Ft	0 Ft
		3 cm UKZ 2/4 fagyálló zúzottkő réteg Trg 95%	1,8	m3					0 Ft	0 Ft
		10 cm UKZ 4/11 fagyálló zúzottkő réteg Trg 95%	6,0	m3					0 Ft	0 Ft
		12 cm UKZ 11/32 fagyálló zúzottkő réteg Trg 95%	7,0	m3					0 Ft	0 Ft
		altalaj tömörítés Trgamma 90%-ra tömörítve	60,8	m2					0 Ft	0 Ft
3b	B2 - Öntött gumiburkolat **1,0m esésmagasséghoz**	*1 cm EPDM (max 4 színben)* ***RT-01 Gumiburkolat későbbi mintaterv***	101,0	m2			0 Ft	0 Ft	0 Ft	0 Ft

	Leírás	Minőség	mért mennyiség	egy-ség	számított mennyiség	egység	Anyag egységár	Díj egységár	Anyag	Díj
	nem kötelező esesvédő burkolat mennyisége									
4	S1 - Fémszegély stabilizált zúzottkő és esésvédő gumi burkolat mentén	*horganyzott acél szegélyelem 200x3mm helyszínen vágott vált. Hosszal* ***(mértékadó minőség: Hauraton Linefix Super vagy azzal műszakilag egyenértékű)***	62,0	fm					0 Ft	0 Ft
		20 cm C10/25-F1-N beton sávalap							0 Ft	0 Ft
		10 cm THK 0/24 QTT homokos kavics fagyvédőréteg, Trgamma 95%							0 Ft	0 Ft
		termett talaj trgamma 90% tömörítéssel								0 Ft
									2 120 020 Ft	1 006 520 Ft
								burkolatok és szegélyek építése összesen:	**3 126 540 Ft**	
II./C **BERENDEZÉSEK**										
A nevesített termékeket lásd a műleírás II. sz. mellékletében.										
5	forgó hinta	*JÁTSZÓTÉR Kft FS-409f orgó hinta , 1,8x1,8m, szintgerezett fém és HDPE lemez, 1-10 éves korosztály számára, vagy hozzá hasonló,Tipusa jóváhagyandó! Gyrpspeed J2400*	1	db			1 206 975 Ft	241 395 Ft	1 206 975 Ft	241 395 Ft
		beton alap gyártói utasítás szerint	0,2	m3			35 000 Ft	12 500 Ft	7 560 Ft	2 700 Ft

	Leírás	Minőség	mért mennyiség	egy-ség	számított mennyiség	egység	Anyag egységár	Díj egységár	Anyag	Díj
	Üzembe helyezés előtti első szabványossági vizsgálat		1,0	db			20 000 Ft		20 000 Ft	0 Ft
6	Kültéri pad (opcionálisan)	*meglévő acél+ fa ülő padokkal azonos kivitelű padok elhelyezése. Pozíciója helyszíni egyeztetés alapján*	2,0	db			65 000 Ft	7 900 Ft	130 000 Ft	15 800 Ft
		C12/15 beton sávalap gyártó utasítása szerint ~0,06 m3/db	0,12	m3			35 000 Ft	12 500 Ft	4 200 Ft	1 500 Ft
									1 368 735 Ft	**261 395 Ft**
								BERENDEZÉSEK TÉTELEK ÖSSZESEN:	**1 630 130 Ft**	
							ÉPÍTÉS ÖSSZESEN:	***4 756 670 Ft***		
III.	**KERTÉSZETI MUNKÁK**									
7	Talajjavítás	*Talajjavítás 4 dkg/m2 komplex műtrágyával teljes zöldfelületen 281m2-en*	11	kg			920 Ft	1 200 Ft	10 341 Ft	1 200 Ft
8	Gyep felülvetés	*gyepfelülvetés fénykedvelő fűmagkeverékkel, 3dkg/m2 mennyiségben, kézi vetéssel, terepfelszín hengerelésével, locsolással első kaszálásig ld. A K-2*	281	m2			210 Ft	980 Ft	59 010 Ft	275 380 Ft
9	Gyepvetés	*gyepvetés azokon a területeken, ahol az építés következtében nem maradt meg a gyep; fénykedvelő fűmagkeverék, 5dkg/m2 mennyiségben, kézi vetéssel, terepfelszín hengerelésével, locsolással első kaszálásig*	100	m2			210 Ft	980 Ft	21 000 Ft	98 000 Ft

	Leírás	Minőség	mért mennyiség	egy-ség	számított mennyiség	egység	Anyag egységár	Díj egységár	Anyag	Díj
									90 351 Ft	374 580 Ft
								Kertészeti munkák összesen:	464 931 Ft	
					KERTÉSZETI MUNKÁK ÖSSZESEN: *464 931 Ft*					
	ÖSSZESEN:		nettó:		*6 549 601 Ft*					
			bruttó:		*8 317 993 Ft*					

Megjegyzések:

Megrendelés esetén, a konkrét megrendeléstől számított 7-8 hét a szállítás és 45-60 munkanap a kivitelezés, időjárástól függően.
Az ár tartalmazza az eszközök helyszínre szállítását, az eszközök helyszíni szerelését, letelepítését.

Az árak az ajánlat dátumától számított 60 napig érvényesek.

Fizetési ütemezés:

1. sz részszla	**Játszóeszközök megrendelésekor**	**30%**	**8 napos átutalás**
2. sz végszla	**Játszóeszközök letelepítését követően** (átadáskor)	**70%**	**30 napos átutalás**

Budapest, 2021. november 23.

Tisztelettel:

Fitu System Játszótér Kft.
1116 Budapest, Temesvár u. 20.
Adószám: 14233289-2-43

Berta Andrea
ügyvezető

Data sheet
Rotating equipment

J2400

Proludic

3+ | 8 | 1m

1 = 1,5m
2 = 1,5m
3 = 0,78m

Motor inclusion
Sensory inclusion
Mental inclusion

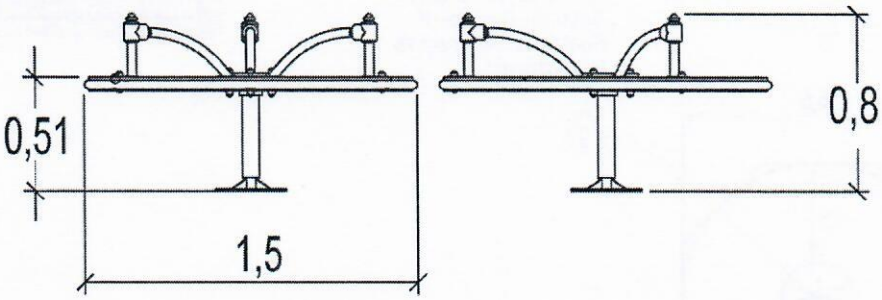

Play value : 3

meeting	balancing	rotating
x1	x1	x1

Components

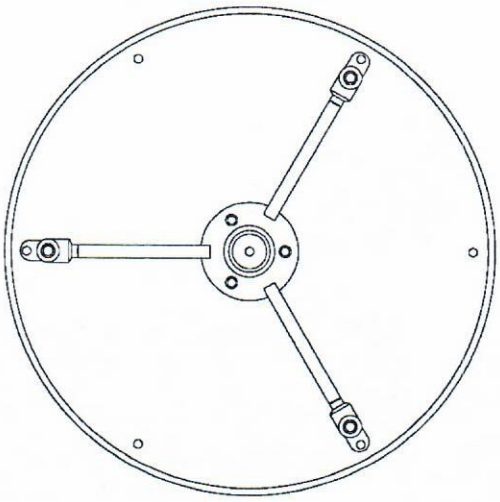

Installation of equipment

Impact area =

Impact area

Free space

1	1m	25m²

Point de Référence
Setting Out Point
Punto de referencia
Bezugspunkt

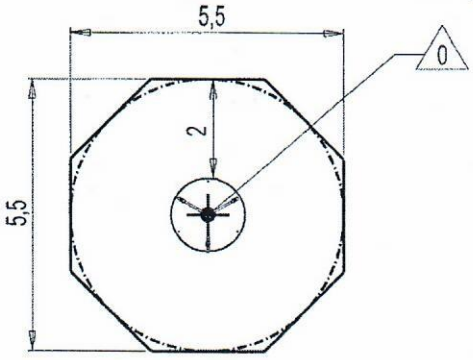

2	01h45	0.15m³	25m²	124kg	113kg

EN
1176

2053 HERCEGHALOM, MÓRIC LIGETI JÁTSZÓTÉR (Sándor M óric tér) HRSZ: 321/242

Dátum: 2021 november

MEGJEGYZÉSEK: a terv koncepcióterv szintű, kiviteli tervet szükség esetén kivitelező készíti saját részre. Geodéziai terv rendelkezésre áll.

A mennyiségek a tervekről ellenőrizendők!

mennyiségi vagy minőségi eltéréseket, kiváltásokat jelezni kell a tervezőknek és a megrendelőnek együttesen!

A megadott mennyiségek tervekről pontosan mért adatok, vágási és egyéb hulladékot nem tartalmazzák, ömlesztett áru esetén tömörítés utáni mennyiségek, geotextilek esetén az átlapolásokat nem tartalmazzák!

A megadott minőségektől és méretektől eltérni csak a megrendelő és a tervező együttes hozzájárulásával lehet!

	Leírás	Minőség	mért mennyiség	egy-ség	számított mennyiség	egység	Anyag egységár	Díj egységár	Anyag	Díj
I.	**BONTÁS ÉS ELŐKÉSZÍTÉS**									
1	Területelőkészítés	*Humuszleszedés és földletermelés 256* ***m2*** *felületen 10-35 cm vált. vastagságban*	256,0	m2	64,0	m3				
1/a	Területelőkészítésből humuszleszedés	*Talaj felső 10 cm humuszos rétegének letermelése elszállítása vagy deponálása a helyszínen későbbi humuszterítés során történő felhasználásig*	256,0	m2	25,6	m3	0 Ft	0 Ft	0 Ft	0 Ft
1/b	Területelőkészítésből földletermelés tervezett zöldfelület és zúzottkő és esésvédő gumi burkolat tükréig	*Földletermelés zöldfelületek alatt gyepnyesést és humuszleszedést követően 0,5-20 cm vált. vastagságban, területen történő deponálása vagy elszállítása későbbi töltőföldként (tervezett zöldfelületek és burkolat türkének szintbehelyezéséhez) való felhasználásig*	256,0	m2	38,4	m3	0 Ft	0 Ft	0 Ft	0 Ft
2	zöldhulladék és a maradék helyszínen nem hasznosított a burkolati tükrökből kikerülő töltőföld elszállítása lerakóhelyre	*zöldhulladék és maradék termőföld elszállítása*	1	tétel			0 Ft	0 Ft	0 Ft	0 Ft
									0 Ft	0 Ft
								összesen:	**0 Ft**	

2053 HERCEGHALOM, MÓRIC LIGETI JÁTSZÓTÉR (Sándor M óric tér) HRSZ: 321/242

Dátum: 2021 november

MEGJEGYZÉSEK: a terv koncepcióterv szintű, kiviteli tervet szükség esetén kivitelező készíti saját részre. Geodéziai terv rendelkezésre áll.

A mennyiségek a tervekről ellenőrizendők!
mennyiségi vagy minőségi eltéréseket, kiváltásokat jelezni kell a tervezőknek és a megrendelőnek együttesen!

A megadott mennyiségek tervekről pontosan mért adatok, vágási és egyéb hulladékot nem tartalmazzák, ömlesztett áru esetén tömörítés utáni mennyiségek, geotextilek esetén az átlapolásokat nem tartalmazzák!

A megadott minőségektől és méretektől eltérni csak a megrendelő és a tervező együttes hozzájárulásával lehet!

	Leírás	Minőség	mért mennyiség	egy-ség	számított mennyiség	egység	Anyag egységár	Díj egységár	Anyag	Díj
					BONTÁS ÉS ELŐKÉSZÍTÉS ÖSSZESEN:			***0 Ft***		

II. ÉPÍTÉS

									#HIV!	#HIV!
								Földmunka összesen:	**#HIV!**	

II./B BURKOLATOK ÉS SZEGÉLYEK ÉPÍTÉSE

3	B1 - Gyalogos forgalomra méretezett beton térkő burkolat		94,0	m2		m3	0 Ft	0 Ft	0 Ft	0 Ft
		1) 3-5 mm fugatáv, kvarchomokkal fugázva								
		2) a burkolat vastagsága terhelés szerint								
		3) zúzalékágy 2-5 mm szemcseméret, vastagsága 30-40 mm (mészkőzúzalék tilos, nem tartalmazhat vízben kioldódó anyagokat)								
		4) alapozó réteg (vastagsága 100-300 mm) – nem kötött anyagokból (mechanikusan szilárdított kő, tömörített kavics, sóder, kavics) – kötött anyagokból (cementkötésű keverék, hézagos cementbeton és alapozó cementbeton)								

2053 HERCEGHALOM, MÓRIC LIGETI JÁTSZÓTÉR (Sándor M óric tér) HRSZ: 321/242

Dátum: 2021 november

MEGJEGYZÉSEK: a terv koncepcióterv szintű, kiviteli tervet szükség esetén kivitelező készíti saját részre. Geodéziai terv rendelkezésre áll.

A mennyiségek a tervekről ellenőrizendők!

mennyiségi vagy minőségi eltéréseket, kiváltásokat jelezni kell a tervezőknek és a megrendelőnek együttesen!

A megadott mennyiségek tervekről pontosan mért adatok, vágási és egyéb hulladékot nem tartalmazzák, ömlesztett áru esetén tömörítés utáni mennyiségek, geotextilek esetén az átlapolásokat nem tartalmazzák!

A megadott minőségektől és méretektől eltérni csak a megrendelő és a tervező együttes hozzájárulásával lehet!

	Leírás	Minőség	mért mennyiség	egy-ség	számított mennyiség	egység	Anyag egységár	Díj egységár	Anyag	Díj
		5) védőréteg (vastagsága 200-300 mm) – nem kötött anyagokból (sóder, kavics, mechanikusan szilárdított föld, cementtel stabilizált föld)								
		6) elegyengetett, tömörített és lejtős aljzat, min. lejtése 3%								
	térkő szegélyezése		140,0	fm			0 Ft	0 Ft	0 Ft	0 Ft
3a	B2 - Öntött gumiburkolat **1,4 m alatti esésmagasságra**	*1 cm EPDM (max 4 színben)* ***RT-01 Gumiburkolat*** ***későbbi mintaterv alapján***	60,8	m2			0 Ft	0 Ft	0 Ft	0 Ft
	hinták alatt kötelezően kialakítandó mennyiség	*2 cm SBR 2/4 fekete gumi rétegrend*		m2			0 Ft	0 Ft	0 Ft	0 Ft
		3 cm UKZ 2/4 fagyálló zúzottkő réteg Trg 95%		m3			0 Ft	0 Ft	0 Ft	0 Ft
		10 cm UKZ 4/11 fagyálló zúzottkő réteg Trg 95%		m3			0 Ft	0 Ft	0 Ft	0 Ft
		12 cm UKZ 11/32 fagyálló zúzottkő réteg Trg 95%		m3			0 Ft	0 Ft	0 Ft	0 Ft
		altalaj tömörítés Trgamma 90%-ra tömörítve		m2			0 Ft	0 Ft	0 Ft	0 Ft
3b	B2 - Öntött gumiburkolat **1,0m esésmagasséghoz**	*1 cm EPDM (max 4 színben)* ***RT-01 Gumiburkolat*** ***későbbi mintaterv***	101,0	m2			0 Ft	0 Ft	0 Ft	0 Ft
	nem kötelező esésvédő burkolat mennyisége									

2053 HERCEGHALOM, MÓRIC LIGETI JÁTSZÓTÉR (Sándor M óric tér) HRSZ: 321/242

Dátum: 2021 november

MEGJEGYZÉSEK: a terv koncepcióterv szintű, kiviteli tervet szükség esetén kivitelező készíti saját részre. Geodéziai terv rendelkezésre áll.

A mennyiségek a tervekről ellenőrizendők!
mennyiségi vagy minőségi eltéréseket, kiváltásokat jelezni kell a tervezőknek és a megrendelőnek együttesen!

A megadott mennyiségek tervekről pontosan mért adatok, vágási és egyéb hulladékot nem tartalmazzák, ömlesztett áru esetén tömörítés utáni mennyiségek, geotextilek esetén az átlapolásokat nem tartalmazzák!

A megadott minőségektől és méretektől eltérni csak a megrendelő és a tervező együttes hozzájárulásával lehet!

	Leírás	Minőség	mért mennyiség	egy-ség	számított mennyiség	egység	Anyag egységár	Díj egységár	Anyag	Díj
4	S1 - Fémszegély stabilizált zúzottkő és esésvédő gumi burkolat mentén	*horganyzott acél szegélyelem 200x3mm helyszínen vágott vált. Hosszal* ***(mértékadó minőség: Hauraton Linefix Super vagy azzal műszakilag egyenértékű)***	62,0	fm			0 Ft	0 Ft	0 Ft	0 Ft
		20 cm C10/25-F1-N beton sávalap				m3				
		10 cm THK 0/24 QTT homokos kavics fagyvédőréteg, Trgamma 95%				m3				
		termett talaj trgamma 90% tömörítéssel								
									0 Ft	0 Ft
								burkolatok és szegélyek építése összesen:	**0 Ft**	

II./C **BERENDEZÉSEK**

A nevesített termékeket lásd a műleírás II. sz. mellékletében.

5	forgó hinta	*JÁTSZÓTÉR Kft FS-409f orgó hinta , 1,8x1,8m, szintgerezett fém és HDPE lemez, 1-10 éves korosztály számára, vagy hozzá hasonló,Típusa jóváhagyandó!*	1	db			0 Ft	0 Ft	0 Ft	0 Ft
		beton alap gyártói utasítás szerint		m3			0 Ft	0 Ft	0 Ft	0 Ft

2053 HERCEGHALOM, MÓRIC LIGETI JÁTSZÓTÉR (Sándor M óric tér) HRSZ: 321/242

Dátum: 2021 november

MEGJEGYZÉSEK: a terv koncepcióterv szintű, kiviteli tervet szükség esetén kivitelező készíti saját részre. Geodéziai terv rendelkezésre áll.

A mennyiségek a tervekről ellenőrizendők!

mennyiségi vagy minőségi eltéréseket, kiváltásokat jelezni kell a tervezőknek és a megrendelőnek együttesen!

A megadott mennyiségek tervekről pontosan mért adatok, vágási és egyéb hulladékot nem tartalmazzák, ömlesztett áru esetén tömörítés utáni mennyiségek, geotextilek esetén az átlapolásokat nem tartalmazzák!

A megadott minőségektől és méretektől eltérni csak a megrendelő és a tervező együttes hozzájárulásával lehet!

	Leírás	Minőség	mért mennyiség	egy-ség	számított mennyiség	egység	Anyag egységár	Díj egységár	Anyag	Díj
6	Kültéri pad (opcionálisan)	*meglévő acél+ fa ülő padokkal azonos kivitelű padok elhelyezése. Pozíciója helyszíni egyeztetés alapján*	2,0	db			0 Ft	0 Ft	0 Ft	0 Ft
		C12/15 beton sávalap gyártó utasítása szerint ~0,06 m3/db		m3			0 Ft	0 Ft	0 Ft	0 Ft
									0 Ft	**0 Ft**
								BERENDEZÉSEK TÉTELEK ÖSSZESEN:	**0 Ft**	

ÉPÍTÉS ÖSSZESEN: ***#HIV!***

III. KERTÉSZETI MUNKÁK

7	Talajjavítás	*Talajjavítás 4 dkg/m2 komplex műtrágyával teljes zöldfelületen 281m2-en*	11	kg			0 Ft	0 Ft	0 Ft	0 Ft
8	Gyep felülvetés	*gyepfelülvetés fénykedvelő fűmagkeverékkel, 3dkg/m2 mennyiségben, kézi vetéssel, terepfelszín hengerelésével, locsolással első kaszálásig ld. A K-2*	281	m2			0 Ft	0 Ft	0 Ft	0 Ft

2053 HERCEGHALOM, MÓRIC LIGETI JÁTSZÓTÉR (Sándor M óric tér) HRSZ: 321/242

Dátum: 2021 november

MEGJEGYZÉSEK: a terv koncepcióterv szintű, kiviteli tervet szükség esetén kivitelező készíti saját részre. Geodéziai terv rendelkezésre áll.

A mennyiségek a tervekről ellenőrizendők!
mennyiségi vagy minőségi eltéréseket, kiváltásokat jelezni kell a tervezőknek és a megrendelőnek együttesen!

A megadott mennyiségek tervekről pontosan mért adatok, vágási és egyéb hulladékot nem tartalmazzák, ömlesztett áru esetén tömörítés utáni mennyiségek, geotextilek esetén az átlapolásokat nem tartalmazzák!

A megadott minőségektől és méretektől eltérni csak a megrendelő és a tervező együttes hozzájárulásával lehet!

	Leírás	Minőség	mért mennyiség	egy-ség	számított mennyiség	egység	Anyag egységár	Díj egységár	Anyag	Díj
9	Gyepvetés	*gyepvetés azokon a területeken, ahol az építés következtében nem maradt meg a gyep; fénykedvelő fűmagkeverék, 5dkg/m2 mennyiségben, kézi vetéssel, terepfelszín hengerelésével, locsolással első kaszálásig*		m2			0 Ft	0 Ft	0 Ft	0 Ft
									0 Ft	**0 Ft**
								Kertészeti munkák összesen:	**0 Ft**	

KERTÉSZETI MUNKÁK ÖSSZESEN: ***0 Ft***

ÖSSZESEN:	**nettó:**	***#HIV!***
	bruttó:	***#HIV!***

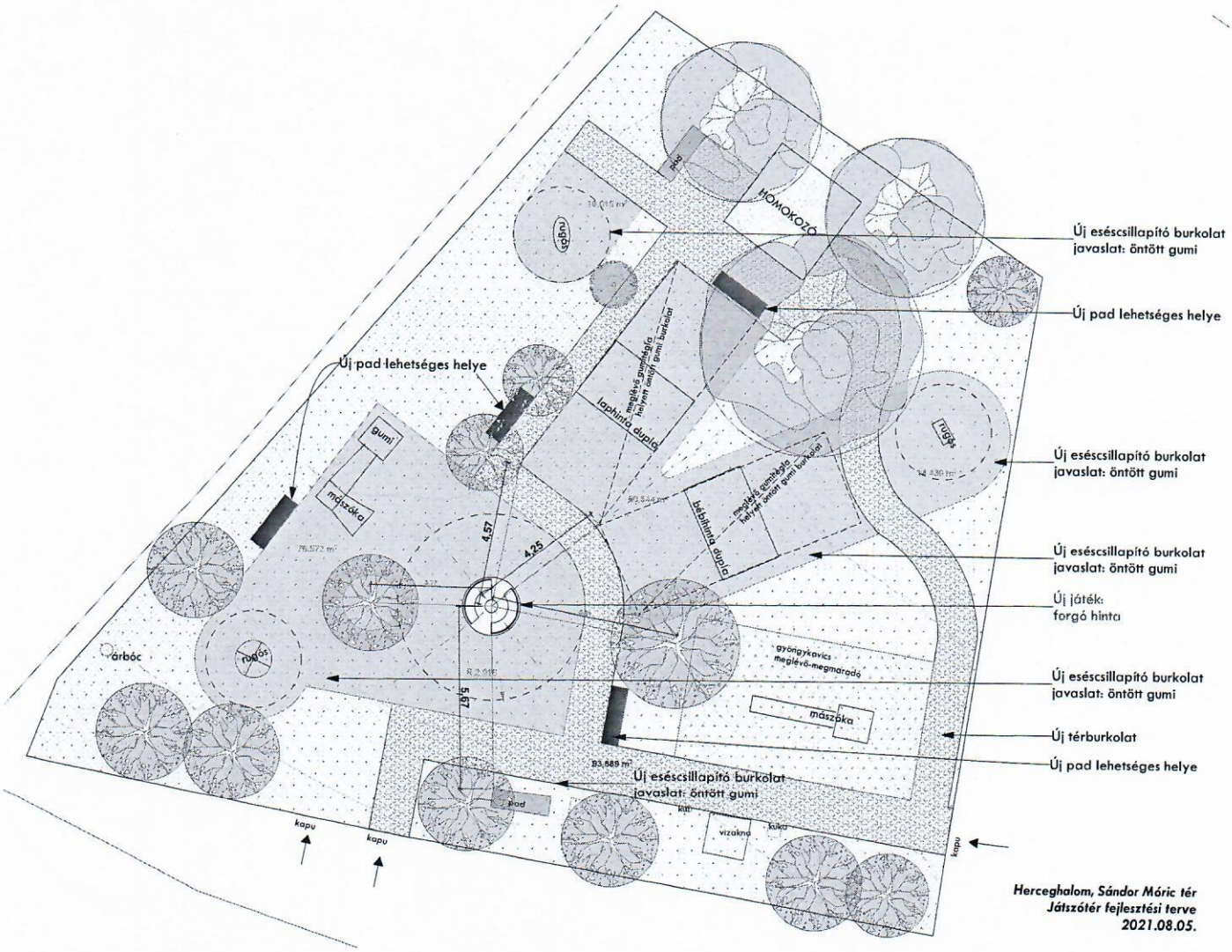

Herceghalom, Sándor Móric tér
Játszótér fejlesztési terve
2021.08.05.